ЦИРКУЛЯЦИОННЫЙ КОМПЛЕКТ
СЕРИЯ VTR300, VTR500

Циркуляционный комплект ESBE Серии VTR300 и VTR500 обеспечивает простоту установки системы циркуляции горячей воды (HWC). Используя все приложенные обратные клапаны и необходимые присоединения, монтажник может быть уверен, что установка производится не только быстрее, но и с гарантией производителя. Модели VTR300 и VTR500имеет изготовленную по особому заказу термоизоляционный кожух для предотвращения любых лишних потерь тепла, что особенно важно в системах циркуляции горячей воды (HWC).

VTR300
Наружная резьба

VTR500
Наружная резьба

ИСПОЛЬЗОВАНИЕ

Циркуляционный комплект обеспечивает мгновенную подачу горячей воды, защиту от ожогов и удобство использования в компактной и эффективной форме. Использование только термостатических (неэлектрических) компонентов делает устройство в высшей степени автономным и обеспечивает очень простую установку (в комплект входят присоединения и обратные клапаны).

Если система циркуляции горячей воды не изолирована должным образом, возможны потери энергии из-за непрерывного теплового излучения из труб и фитингов без изоляции. Модель VTR300/VTR500 отличается простотой установки изоляции, которая может быть вскрыта и собрана без утраты функциональности.

К тому же, изоляция обеспечивает защиту от ожогов.

ФУНКЦИОНИРОВАНИЕ

Для подачи горячей воды к потребителю без задержки, необходимо установить трубопровод HWC с циркуляционным насосом с подключением к нему каждого водопроводного крана. Рециркуляция может быть обеспечена несколькими различными способами, при этом, главная сложность заключается в подаче в кран воды правильной температуры без потерь энергии. При неправильной установке системы, стратификация в накопительном баке может быть потеряна.

С целью упрощения правильной установки для монтажника, модель ESBE VTR300/VTR500 поставляется со всеми необходимыми компонентами. Просто подсоедините циркуляционный комплект к баку и системе циркуляции горячей воды (HWC).

Модель VTR300 предназначена для установки в жилые помещения, где проживает одна или две семьи. . Модель VTR500 предназначена для установки в жилые здания, где проживает от трех до шести семей.

ТЕПЛОНОСИТЕЛЬ

Настоящий продукт разработан для использования в системах санитарной горячей воды.

КЛАПАНЫ РАЗРАБОТАНЫ ДЛЯ СЛЕДУЮЩИХ ПРИМЕНЕНИЙ

	Температурный диапазон					
Серия	20 – 43°C	30 – 70°C	35 – 60°C	45 – 65°C	50 – 75°C	Применение
VTR320			●	●	●	Питьевое водопотребление, линейное применение
VTR520				●	●	
VTR320						Питьевое водопотребление, применение на месте использования
VTR520						
VTR320				●	●	Солнечное отопление*
VTR520				●	●	
VTR320						Охлаждение
VTR520						
VTR320						Отопление полов
VTR520						

● рекомендуется ○ запасная альтернатива
*Требуется непрерывная циркуляция

ТЕХНИЧЕСКИЕ ХАРАКТЕРИСТИКИ

Класс давления: _____ PN 10
Рабочее давление: _____1.0 МПа (10 бар)
Перепад давления: _____ смешивание, макс. 0.3 МПа (3 бар)
Диаграмма падения давления: _____ см. каталога
Температура теплоносителя: _____ max. 95°C
Стабильность температуры, – VTR300: _____ ± 2°C*
– VTR500: _____ ± 4°C**
Подсоединение:_____ Наружная резьба (R), EN 10226-1

* Значения верны при неизменном давлении поступающей холодной/горячей воды, при минимальном расходе 4 л/мин. Минимальная разница в температуре между поступающей горячей водой и выходящей смешанной водой составляет 10°C.

** Значения верны при неизменном давлении поступающей холодной/горячей воды, при минимальном расходе 9 л/мин. Минимальная разница в температуре между поступающей горячей водой и выходящей смешанной водой составляет 10°C.

Материалы
Корпус клапана и другие металлические части, контактирующие с жидкостью: _____Стойкая к коррозии латунная поверхность, DZR

PED 2014/68/EU, статья 4.3

Оборудование под давлением попадает под действие директивы PED 2014/68/EU, статья 4.3 (в соответствии с инженерной практикой). В соответствии с директивой оборудование не должно иметь CE-маркировку.

© Авторские права. Сохраняет за собой право на изменения.

ЦИРКУЛЯЦИОННЫЙ КОМПЛЕКТ

СЕРИЯ VTR300, VTR500

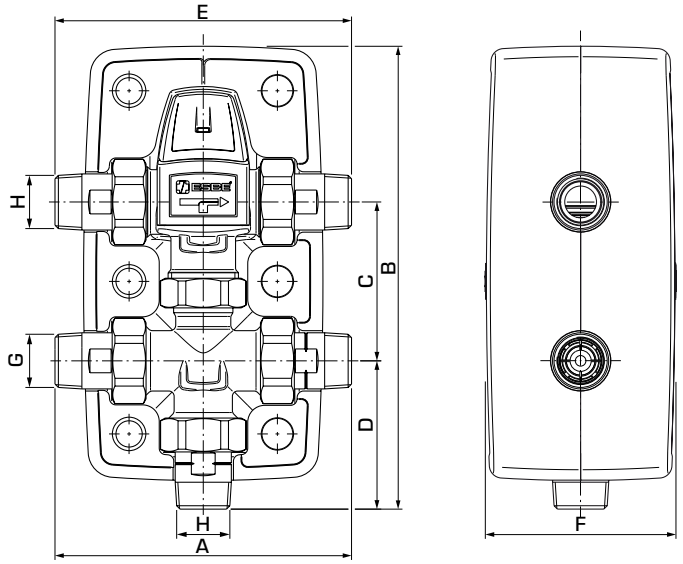

VTR320

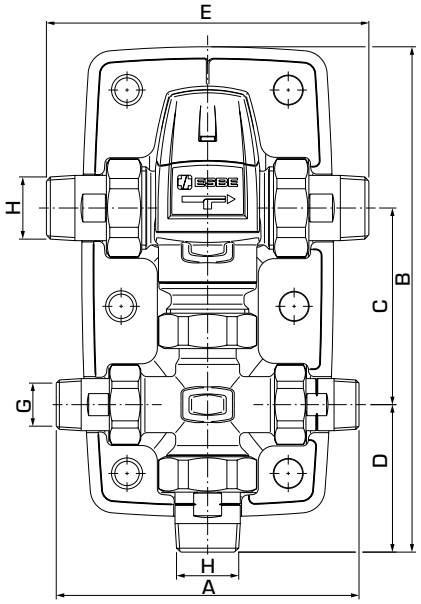

VTR520

СЕРИЯ VTR320, НАРУЖНАЯ РЕЗЬБА

Арт. номер	Наимено-вание	Темп. диапазон	Kvs*	Присоединение		A	B	C	D	E	F	Масса [кг]	Примечание
				G	H								
31400100	VTR322	35-60°C	1.6	R ¾"	R ¾"	140	219	75	70	140	90	1.45	
31400200		45-65°C											
31400300		50-75°C											

СЕРИЯ VTR520, НАРУЖНАЯ РЕЗЬБА

Арт. номер	Наимено-вание	Темп. диапазон	Kvs*	Присоединение		A	B	C	D	E	F	Масса [кг]	Примечание
				G	H								
31400400	VTR522	45-65°C	3.5	R ¾"	R 1"	154	257	100	75	164	100	2.2	
31400500		50-75°C											

* Значение Kvs в м³/ч при перепаде давления 1 бар.

ПРИМЕРЫ УСТАНОВКИ

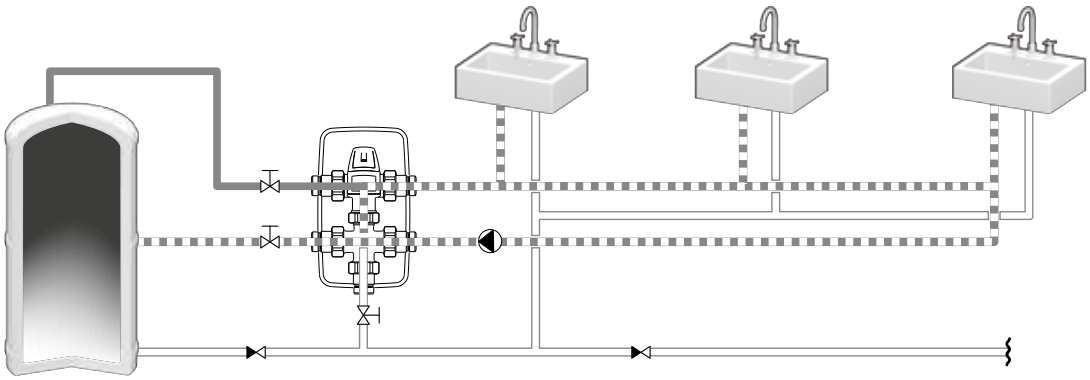

© Авторские права. Сохраняет за собой право на изменения.